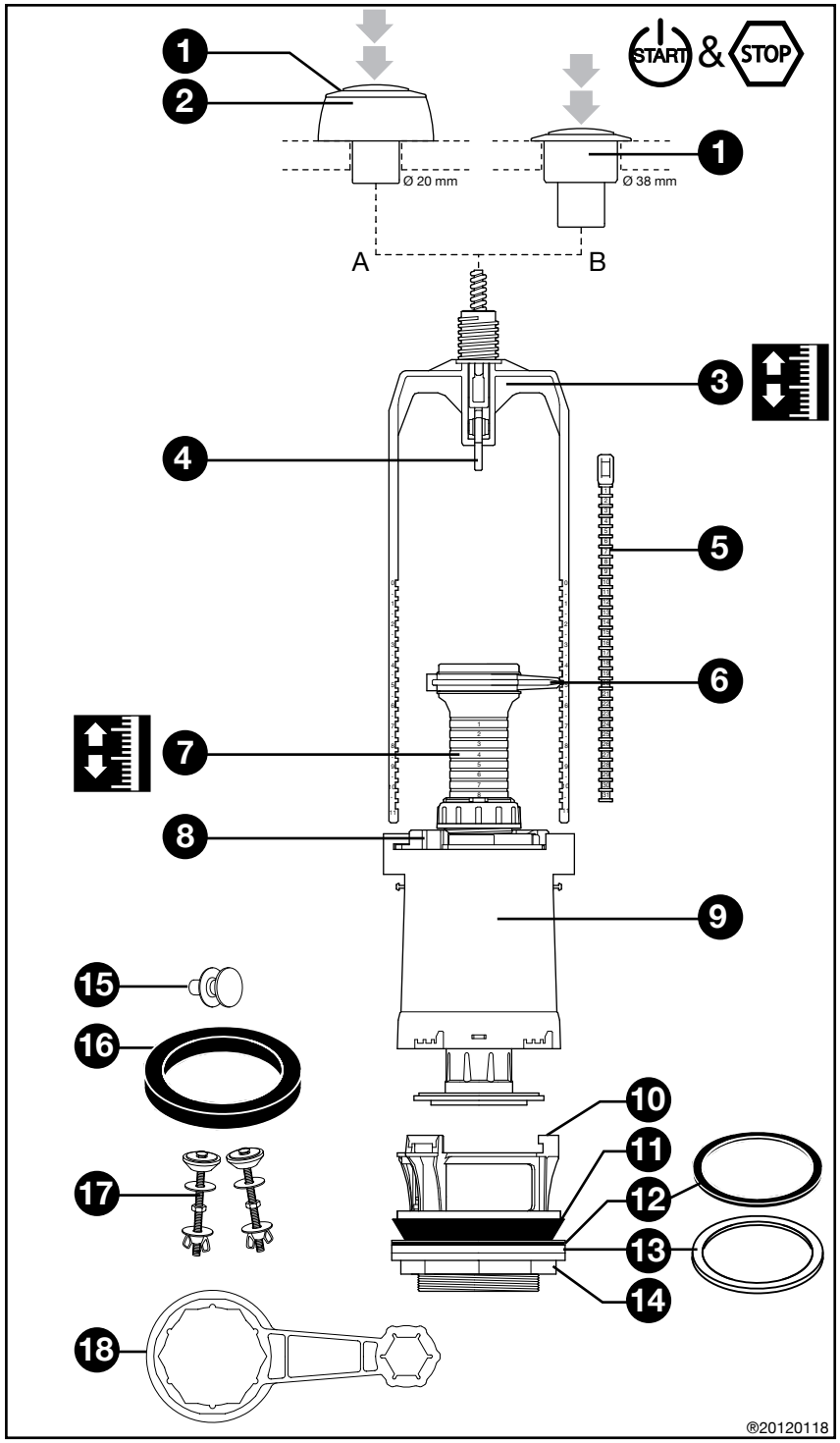
START & STOP
Ø 20 mm
Ø 38 mm
A
B
®20120118

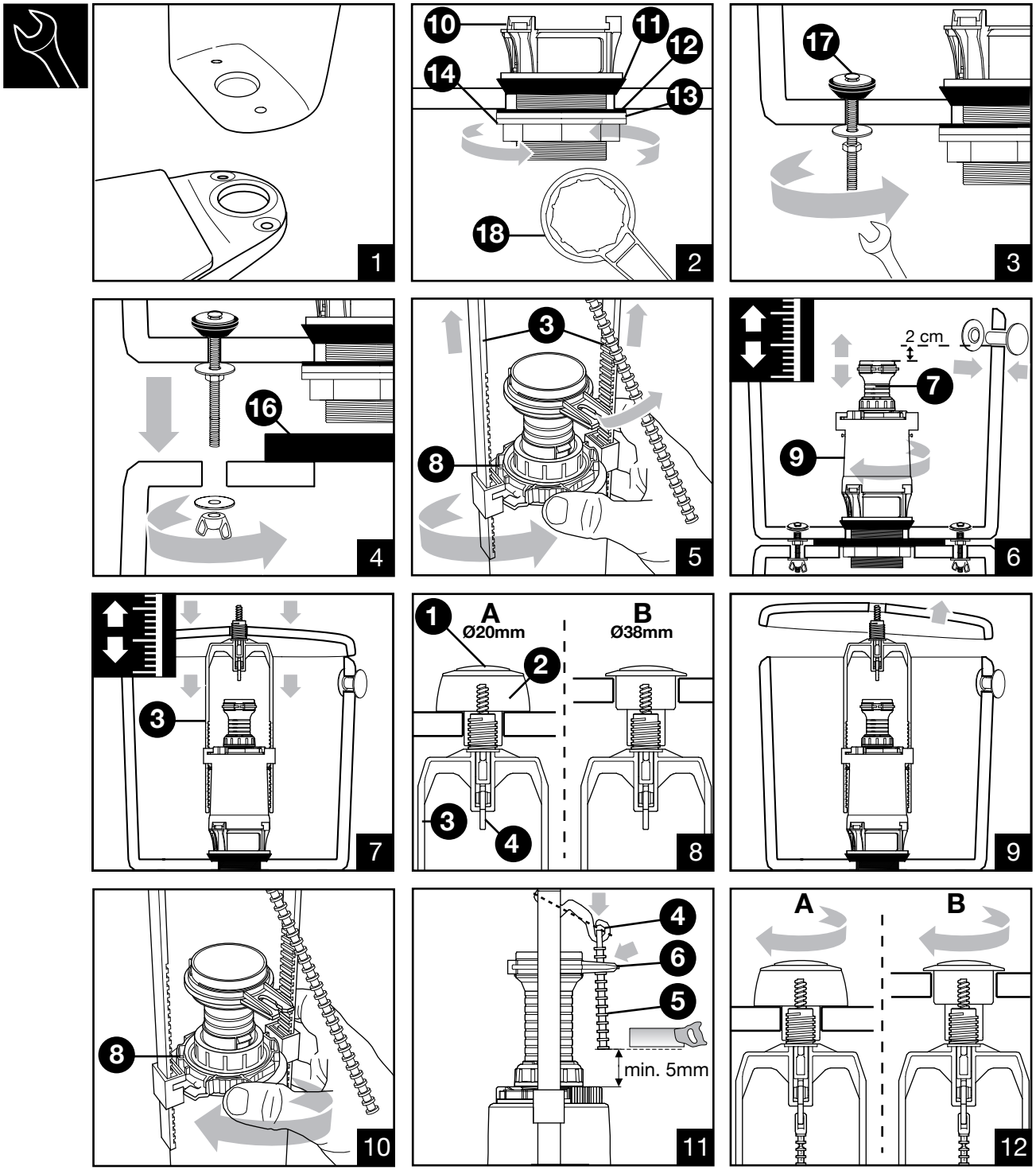
2 cm
A
Ø20mm
B
Ø38mm
min. 5mm
A
B