Desagüe sifónico Ø90 mm

DRENA

Ref.: 13901

Ficha técnica e instrucciones de instalación

1.- Dimensiones y características

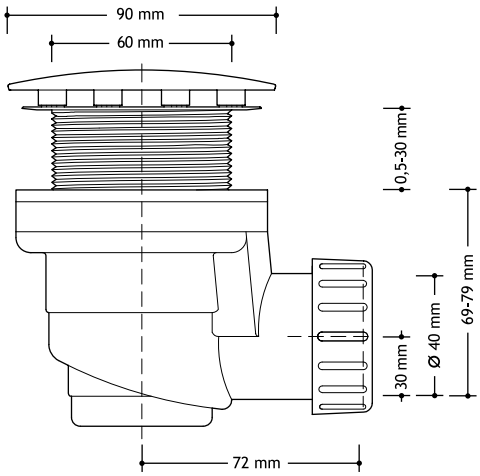

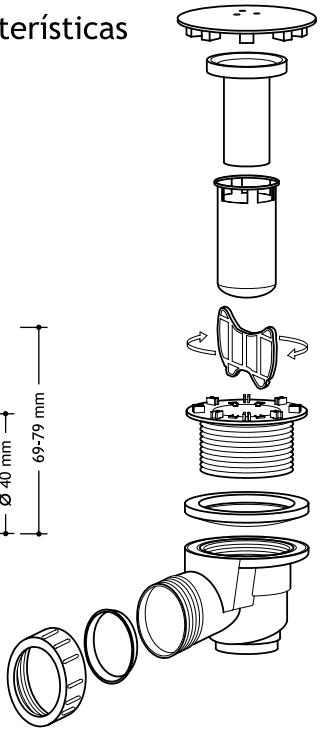

Desagüe sifónico Ø90mm
- **Para plato ducha acrílico o cerámico con agujero Ø60mm**
- **Para plato ducha sin rebosadero**
- **Tapa registrable cromo brillo**
- **Cesta interior extraíble**
- **Evacuación roscada Ø40mm**
- **Fácil limpieza**
- **Antiolores**
- **Envase: Caja impresa**

Shower basin trap Ø90mm
- *For acrylic or ceramic shower basin with Ø60mm hole*
- *For shower basin without overflow*
- *Removable chrome cover*
- *Removable inner basket*
- *Ø40mm screwed outlet*
- *Easy to clean*
- *Avoids bad odours*
- *Packaging: Printed box*

Bonde receveur Ø90mm
- Pour receveurs de douche acrylique ou céramique avec trou Ø60mm
- Pour receveurs de douche sans trop-plein.
- Dôme amovible chromé
- Filtre amovible
- Sortie Ø40mm
- Nettoyage facile
- Anti-odeur
- Emballage: Boîte imprimée

2.- Instalación / *Installation*

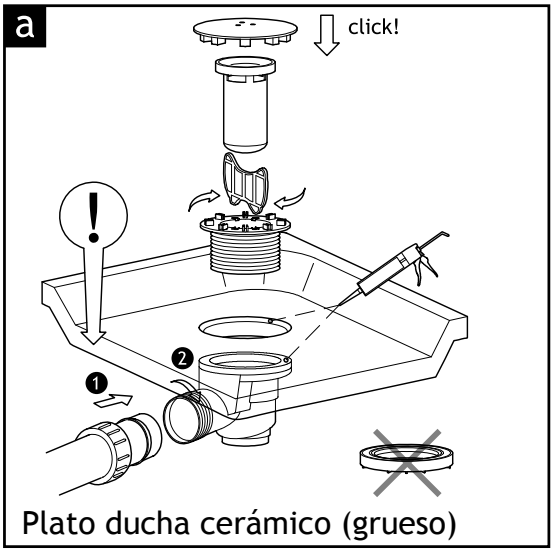

Plato ducha cerámico (grueso)

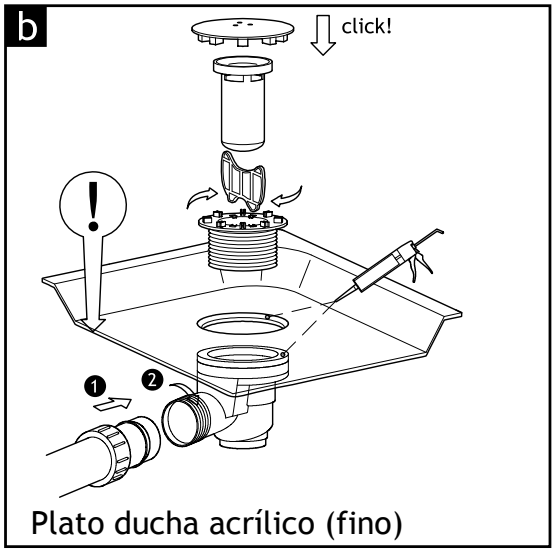

Plato ducha acrílico (fino)

3.- Mantenimiento / *Maintenance* / Entretien

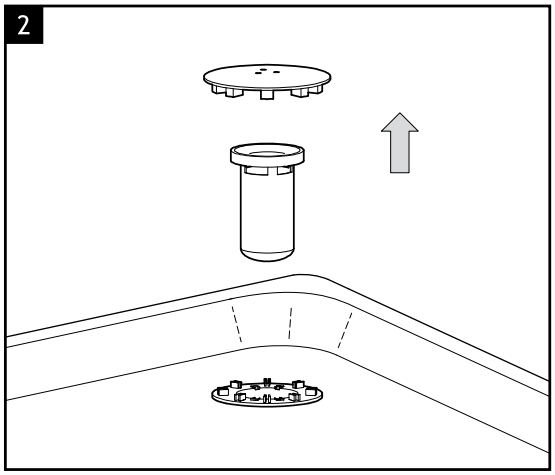

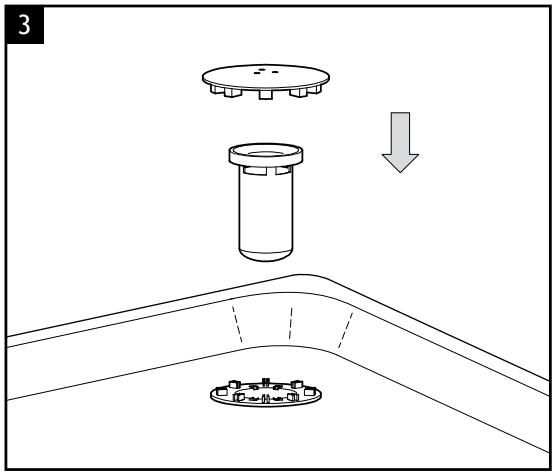

INDUSTRIAS PLASTISAN S.A.
Travesía Industrial 23 bis · E-08907 L'Hospitalet de Llobregat · Barcelona · Spain
C.I.F. A-08815201 · e-mail: plastisan@plastisan.com · www.plastisan.com
PLASTISAN BARCELONA®